タダノ　ハイドロクレーン
TG－1600M型 特別仕様
ラフィングジブ

仕　様　書

本仕様書は、TG　1600M型トラッククレーンの特別仕様ジブについてホしたものです。
TG　1600M　4　10103の仕様書と合わせてご覧ください。

株式会社 タダノ

管理番号　TG-1600M-LJ-20

ラフィングジブ構成

２０ｍジブ

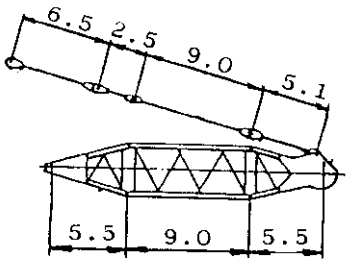

２９ｍジブ

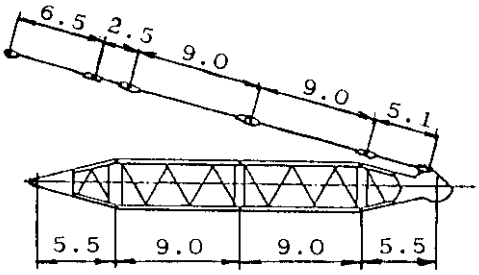

３８ｍジブ

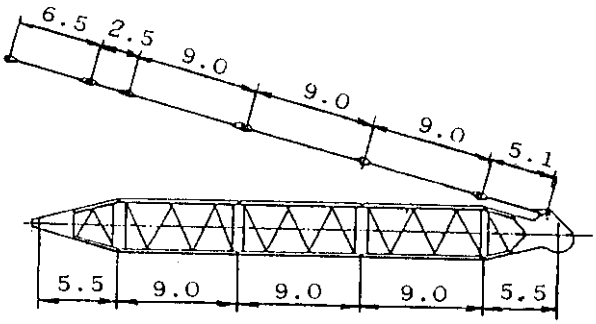

ラフィングジブ使用上の注意

ブ　ー　ム

1．ラフィングジブ使用時のブーム長さは、12.5m～45.0mです。
2．45.0mブームで使用するときは、必ずトップブームとフォースブームをピンで固定してください。

ジブ起伏用ワイヤロープの掛数

ラフィングジブ起伏用ワイヤロープ（主巻）の掛数は、12.5mブームから36.9mブームまでで使用するときは６本掛、45.0mブームで使用するときは４本掛にしてください。

定 格 総 荷 重 表

〔２０ｍラフィングジブ〕

カウンタウエイト	28ｔ又は 35ｔ	35ｔ＋4.5ｔ
ブーム角度	83° ～ 75°	83° ～ 55°

単位（ｔ）

アウトリガ最大張出＋フロントジャッキ＋リヤジャッキ（全周）

ブーム長さ	12.5 m			20.6 m			28.7 m			36.9 m			45.0 m		
ブーム角度 / 作業半径(m)	83°	75°	55°	83°	75°	55°	83°	75°	55°	83°	75°	55°	83°	75°	55°
8.0	32.0														
9.0	32.0														
10.0	30.5														
11.0	28.8			25.4											
12.0	27.2	29.5		24.8											
13.0	25.8	28.3		24.1			19.5								
14.0	23.6	26.8		23.3	25.9		19.5			R=15 16.0					
16.0	18.0	23.1		21.2	24.5		19.2			16.0			10.8		
18.0	12.8	19.8		17.7	22.0		17.5	19.5		15.2			10.8		
20.0		14.4	R=21 22.5	12.0	19.4		14.9	19.5		14.1	R=21 16.0		10.1		
22.0			19.5		17.0			18.3		12.0	16.0		8.6	11.7	
24.0			17.1		10.0			16.1			15.1			11.7	
26.0						16.7		12.2			14.0			11.4	
28.0						15.5					11.8			10.1	
30.0						12.9			13.5					7.6	
32.0									12.4						
34.0									11.3			R=35 9.3			
36.0									R=35 10.7			9.0			
38.0												8.5			
40.0												8.0			4.9
42.0															4.7
44.0															4.6
フックのワイヤロープ標準巻掛本数（補巻）	5本掛			4本掛			3本掛						2本掛		
	65ｔフック						25ｔフック								

（注）　1. 上表は、アウトリガを水平堅上上に設置したときの値で、太線より上側はクレーンの強度に基づき、下側はクレーンの安定に基づいています。

2. 上表の定格総荷重は、つり具とフック重量（65ｔフック；940kg、25ｔフック；450kg、8.5ｔフック；250kg）を含んだ値です。

3. 上表はブームのたわみを含んだ実際の作業半径に基づいています。

定 格 総 荷 重 表

〔29mラフィングジブ〕

カウンタウエイト	28t又は35t	35t+4.5t
ブーム角度	83° ～ 75°	83° ～ 55°

単位（t）

アウトリガ最大張出+フロントジャッキ+リヤジャッキ（全周）

ブーム長さ	12.5 m			20.6 m			28.7 m			36.9 m			45.0 m		
ブーム角度 / 作業半径(m)	83°	75°	55°	83°	75°	55°	83°	75°	55°	83°	75°	55°	83°	75°	55°
10.0	19.7														
11.0	19.7			16.9											
12.0	19.7			16.9											
13.0	18.7			16.9			13.5								
14.0	17.8			16.9			13.5			10.5					
16.0	16.1	17.2		16.2			13.5			10.2			6.1		
18.0	14.7	15.8		14.6	16.3		13.5			10.0			6.0		
20.0	13.3	14.4		13.3	14.9		13.0			9.6			5.9		
22.0	12.1	13.1		12.1	13.6		12.1	13.1		9.4	10.2		5.8		
24.0	10.7	12.0		11.0	12.5		11.0	12.7		9.1	10.2		5.7		
26.0	8.6	11.0		9.9	11.4		10.1	12.0		8.7	10.0		5.5	6.4	
28.0		9.7	12.3	8.6	10.4		9.1	11.1		8.3	9.7		5.3	6.4	
30.0		7.2	11.4		9.5			10.2		7.5	9.1		4.9	6.2	
32.0			10.5		8.1	10.2		9.4			8.6			5.8	
34.0			9.8			9.5		8.3			8.1			5.4	
									R=37						
36.0						8.7			8.3		7.3			5.0	
38.0						7.8			8.1					4.5	
												R=41			
40.0									7.7			6.6			
42.0									7.0			6.4			
44.0									6.1			6.1			
46.0												5.9			
48.0												5.7			2.5
50.0															2.4
52.0															2.4
フックのワイヤロープ標準巻掛本数（補巻）	4本掛			3本掛						2本掛			1本掛		
	65tフック			25tフック									8.5tフック		

（注） 1. 上表は、アウトリガを水平堅土上に設置したときの値で、太線より上側はクレーンの強度に基づき、下側はクレーンの安定に基づいています。

2. 上表の定格総荷重は、つり具とフック重量（65tフック；940kg、25tフック；450kg、8.5tフック；250kg）を含んだ値です。

3. 上表はブームのたわみを含んだ実際の作業半径に基づいています。

定 格 総 荷 重 表

〔38mラフィングジブ〕

カウンタウエイト	28t又は35t	35t+4.5t
ブーム角度	83°～75°	83°～55°

単位（t）

アウトリガ最大張出+フロントジャッキ+リヤジャッキ（全周）														
ブーム長さ	12.5 m			20.6 m			28.7 m			36.9 m			45.0 m	
ブーム角度 / 作業半径(m)	83°	75°	55°	83°	75°	55°	83°	75°	55°	83°	75°	55°	83°	75°
13.0	11.3													
14.0	10.9			9.8										
16.0	10.1			9.8			7.6			5.8				
18.0	9.1			9.0			7.6			5.6			3.0	
20.0	8.2	9.0		8.1			7.6			5.4			2.8	
22.0	7.5	8.1		7.5	8.2		7.4			5.2			2.6	
24.0	6.8	7.4		6.8	7.6		6.8			5.1			2.5	
26.0	6.2	6.7		6.2	6.9		6.2	7.1		4.9	5.6		2.4	
28.0	5.6	6.2		5.7	6.3		5.7	6.5		4.6	5.6		2.3	3.0
30.0	5.1	5.6		5.2	5.8		5.2	6.0		4.3	5.3		2.3	2.8
32.0	4.7	5.2		4.8	5.4		4.8	5.5		4.0	5.0		2.2	2.7
34.0	4.3	4.7	5.7	4.4	5.0		4.4	5.0		3.8	4.7		2.1	2.5
36.0	3.8	4.4	5.2	4.0	4.6		4.0	4.6		3.7	4.4		2.1	2.4
38.0		4.1	4.8		4.3		3.7	4.3		3.5	4.1		2.0	2.3
40.0			4.3		4.0	5.0		4.0			3.9		2.0	2.2
42.0			4.0			4.6		3.6			3.6			2.1
44.0						4.2			4.4		3.4			2.0
46.0						3.8			4.2		3.2			2.0
48.0									4.0			3.6		1.9
50.0									3.8			3.4		
52.0									3.6			3.3		
54.0												3.2		
56.0												3.1		
フックのワイヤロープ標準巻掛本数（補巻）	2本掛 25tフック									1本掛 8.5tフック				

（注）　1．上表は、アウトリガを水平堅土上に設置したときの値で、クレーンの強度に基づいています。

2．上表の定格総荷重は、つり具とフック重量（25tフック；450kg、8.5tフック；250kg）を含んだ値です。

3．上表はブームのたわみを含んだ実際の作業半径に基づいています。

作業半径－揚程図

〔２０ｍラフィングジブ〕

カウンタウエイト	28ｔ又は 35ｔ	35ｔ＋4.5ｔ
ブーム角度	83°～75°	83°～55°

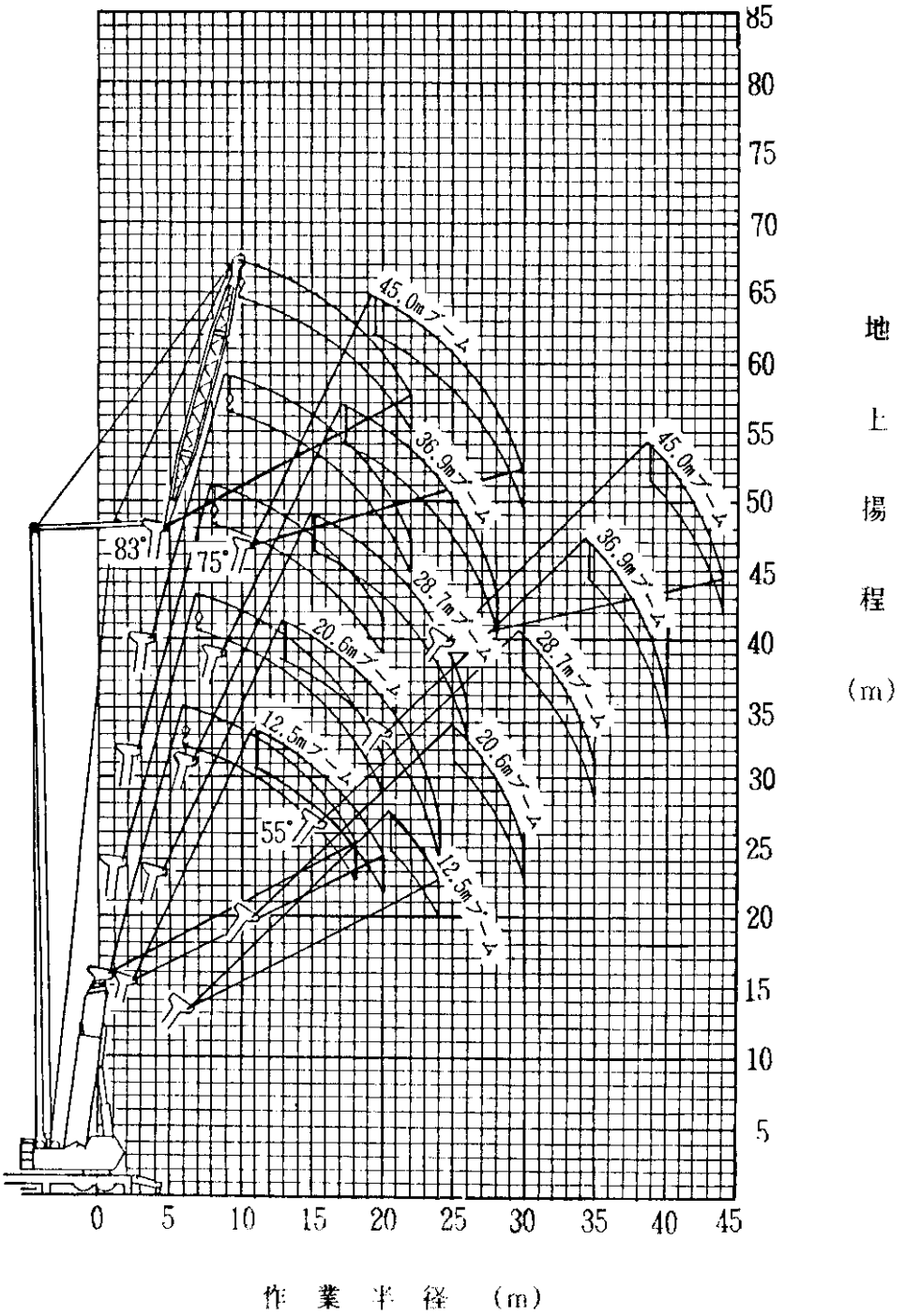

（注）１．上図はブームおよびジブのたわみを含んでいません。

２．上図はアウトリガ最大張出＋フロントジャッキ・リヤジャッキ使用時（全周）のものです。

作業半径－揚程図

〔29mラフィングジブ〕

カウンタウエイト	28t又は 35t	35t＋4.5t
ブーム角度	83°～75°	83°～55°

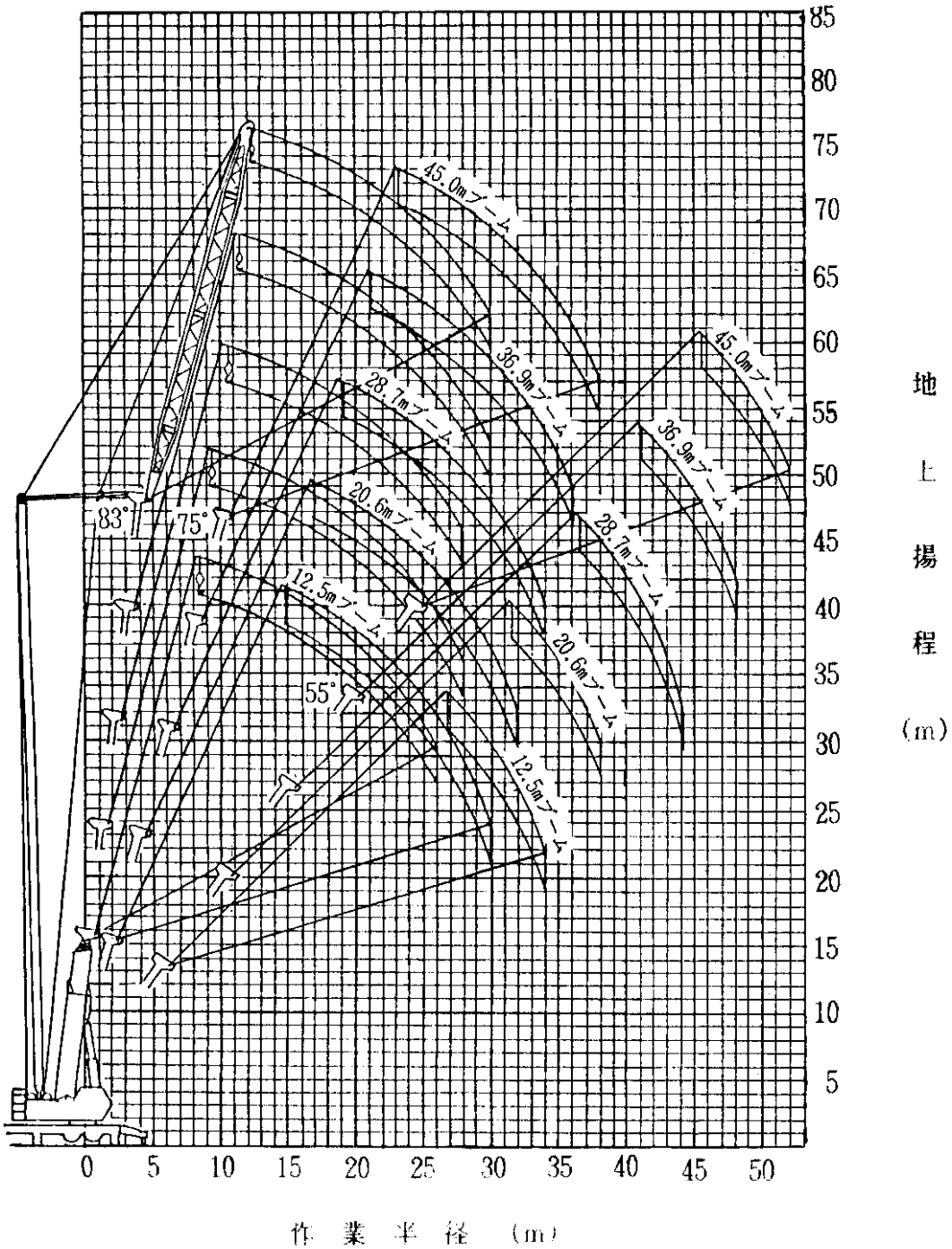

（注）1．上図はブームおよびジブのたわみを含んでいません。

2．上図はアウトリガ最大張出＋フロントジャッキ・リヤジャッキ使用時（全周）のものです。

作業半径－揚程図

〔38mラフィングジブ〕

カウンタウエイト	28t又は35t	35t＋4.5t
ブーム角度	83°～75°	83°～55°

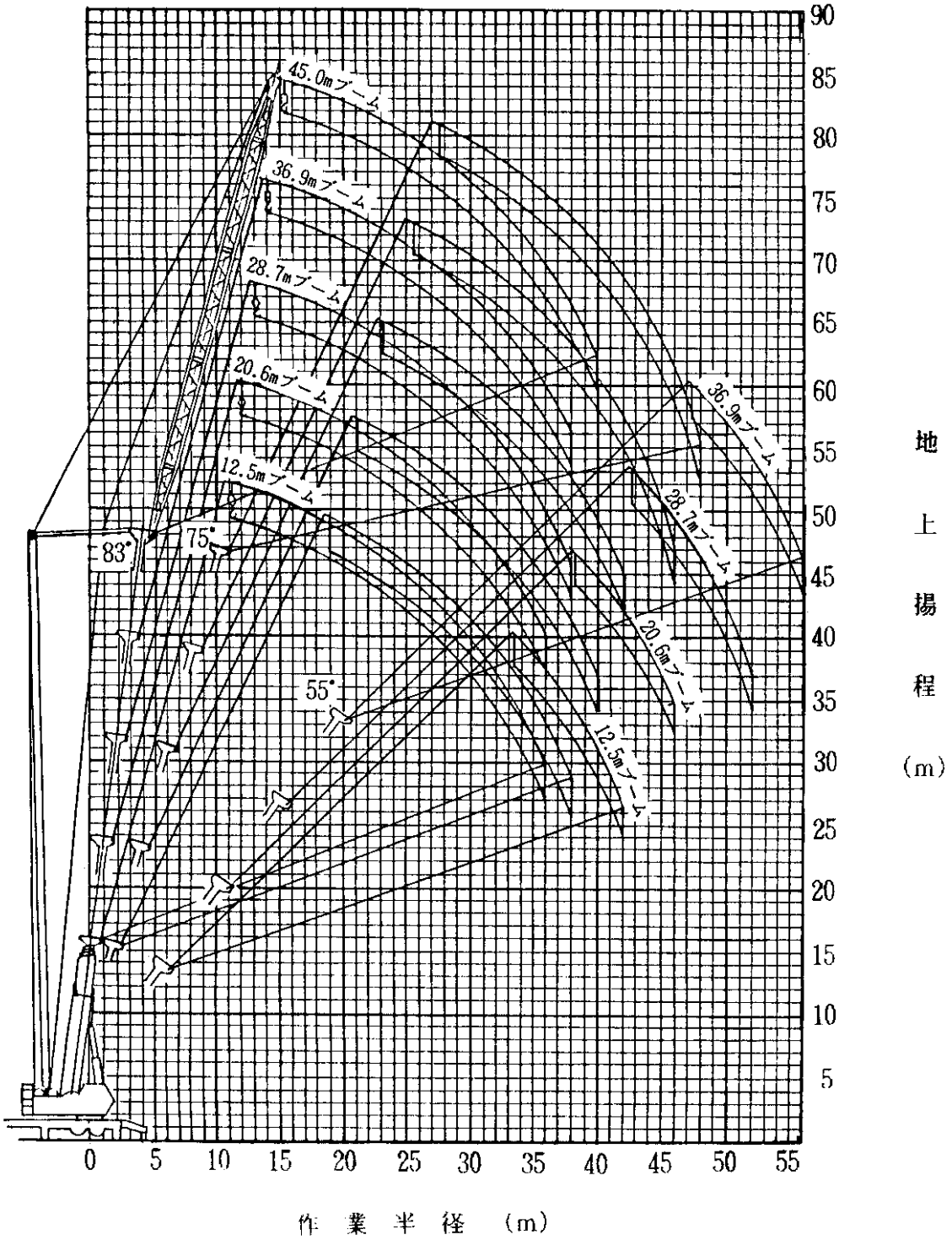

（注）1．上図はブームおよびジブのたわみを含んでいません。

2．上図はアウトリガ最大張出＋フロントジャッキ・リヤジャッキ使用時（全周）のものです。